NY8L SPI Flash 應用注意事項

內容： NY8L 啟用 SPI 功能，在待機或睡眠模式時，SDI 會因浮動狀態而影響待機電流。

原因： NY8L 系列的 SPI 功能的啟用或關閉是利用 Option，當 SPI 啟用後，其相對應的 GPIO 組態就會一直維持在 SPI Mode，無法透過程式將組態改變，SPI Interface 組態如下：

CSB：Output

CLK：Output

SDO：Output

SDI：Input Floating（此接口在 SPI Flash 不動作時，會一直維持在 Floating State）

SPI Flash 的元件特性，因為有多顆 SPI Flash 並接需求，所以在 CSB 訊號沒有致能時，SPI Flash 所有的腳位狀態都會處於 Floating，導致 NY8L SDI 這個接口會一直維持在 Floating State。
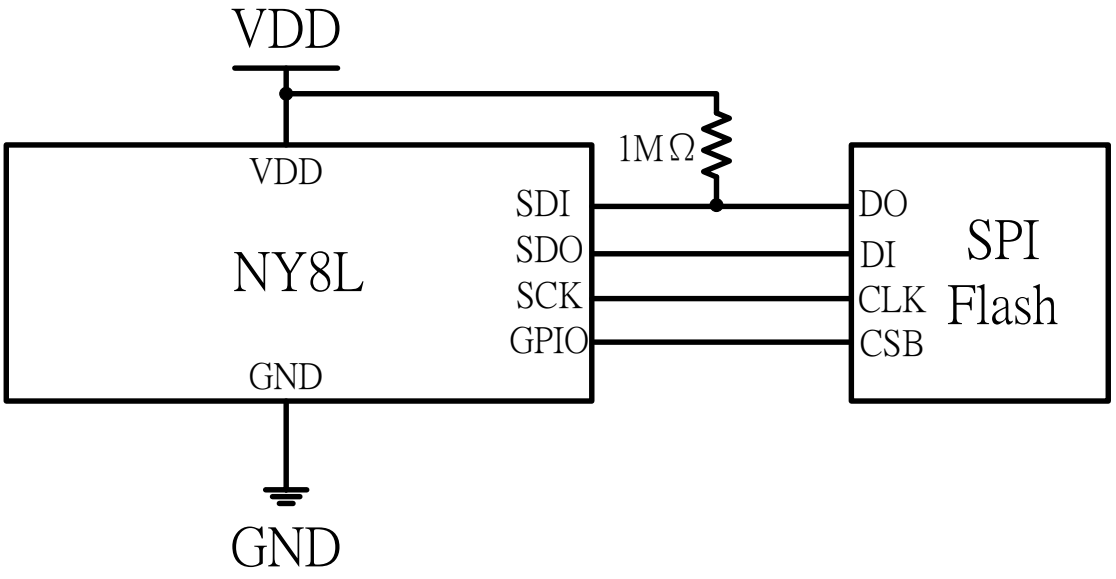
方法： 啟用 SPI 功能時，建議在 SDI 接口連接一上拉電阻（1MΩ）。